Icematic®
Cooling Innovation

Fabbricatore di ghiaccio in cubetti | Ice cubers | Eiswürfelerzeuger
Machines à glace en cubes | Màquinas productoras de hielo en cubitos

N35BI

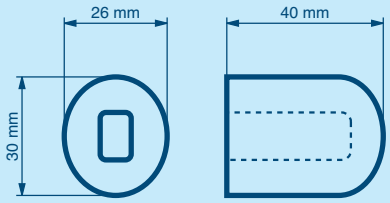

APPROVED

Icematic®
Cooling Innovation

Castel MAC SpA

Via del Lavoro, 9 C.P. 172
I - 31033 Castelfranco Veneto (TV)
ITALY EU

Tel. +39 0423 738452
Fax +39 0423 722811

icematic@castelmac.it
www.castelmac.it

Fabbricatore di ghiaccio in cubetti | Ice cubers | Eiswürfelerzeuger
Machines à glace en cubes | Màquinas productoras de hielo en cubitos

I MODELLI E LE SPECIFICHE POSSONO ESSERE CAMBIATI IN QUALUNQUE MOMENTO SENZA PREAVVISO
MODELS AND SPECIFICATIONS ARE SUBJECT TO BE CHANGED WITHOUT NOTICE
WIR BEHALTEN DAS RECHT VOR JEDERZEIT ANDERUNGEN DER MODELLE UND DER TECHNISCHEN ANGABEN VORZUNEHMEN
LES MODELES ET CARACTERISTIQUES DES APPAREILS PEUVENT ETRE CHANGES SANS PREAVIS
LOS MODELOS Y LAS ESPECIFICACIONES PODRAN MODIFICARSE EN CUALQUIER SIN PREVIO AVISO

N35BI

Produzione di ghiaccio in 24 ore fino a Ice produced for 24 hours up to Eisproduktion in 24 Stunden bis zu Production de glace en 24 h jusqu'à Produccion de hielo en las 24 horas hasta	kg. 35
Raffreddamento unità condensatrice Condensing unit cooling Kondensatoreinheit Refroidissement de l'unité de condensation Refrigeración de la unidad condensadora	aria air Luft air aire
Potenza assorbita/Absorbed power/Leistungsaufnahme Puissance absorbée/Potencia Absorbida	W 350
Refrigerante / Refrigerant / Kältemittel / Réfrigérant / Refrigerant	R 134a
Attacco entrata acqua / Water iniet connection / Anschluss für Wasserzufluss Prise entrée d'eau / Conexión entrada agua	3/4" Gas
Attacco scarico acqua / Water output connection / Anschluss für Wasserabfluss Prise écoulement d'eau / Conexión desague	mm. Ø 20
Alimentazione monofase/Single phase input/ Einphasige Spannung/Alimentation monophase Alimentación monofásica	220V-240V - 50 Hz
Alimentazione voltaggi speciali: Extra voltages: Andere Spannungen: Alimentation voltages spéciaux: Otros voltajes especiales:	a richiesta on request Lieferbar auf Wunsch sur demande según pedido
Capacità deposito / Storage bin capacity / Inhalt des Vorrats-Eisbehälters Capacité de la réserve / Capacidad del deposito	kg. 10
Carrozzeria - External structure Ausführnrung - Carrosserie - Carroceria	inox
Peso netto/Net weight/Netto Gewcht Poids net/Peso neto	Kg. 42

PRODUZIONE DI GHIACCIO
ICE PRODUCTION
EIS PRODUKTION
PRODUCTION DE GLACE
PRODUCICON DE HIELO

RAFFREDDAMENTO AD ARIA
AIR COOLED - LUFTGEKÜHLT
REFR. A AIR - REFR. A AIRE

Temperatura acqua/Water temperature
Wassertemperatur/Température eau
Temperatura agua

Temperatura ambiente
Ambient temperature
Raumtemperatur
Température ambiante
Temperatura ambiente

°C	32°	21°	15°	10°	
10°	30	32	33	35	kg
21°	28	30	31	32	kg
32°	24	25	26	27	kg
38°	19	20	20	21	kg

Prod. ghiaccio in 24 h/Ice prod. per 24 h
Eisprod. in 24 h/Prod. de glace en 24 h
Prod. de hielo en 24 h
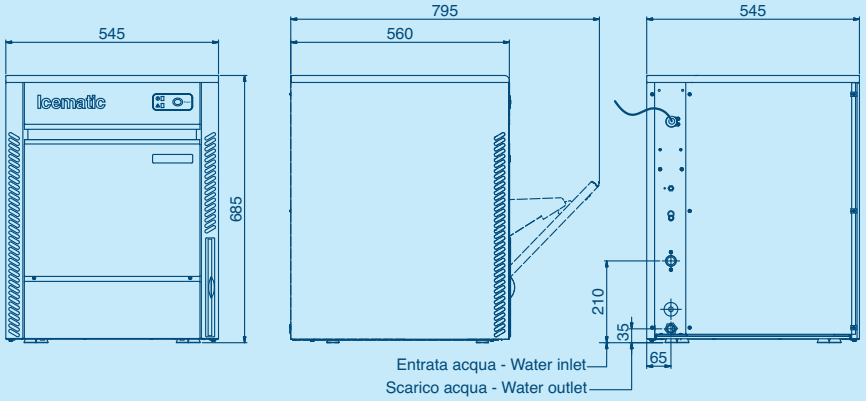
Dimensioni
Dimensions
Masse
Dimensions
Dimensiones